Detajl žlote prezračevane strehe s kritino HOSEKRA TP20

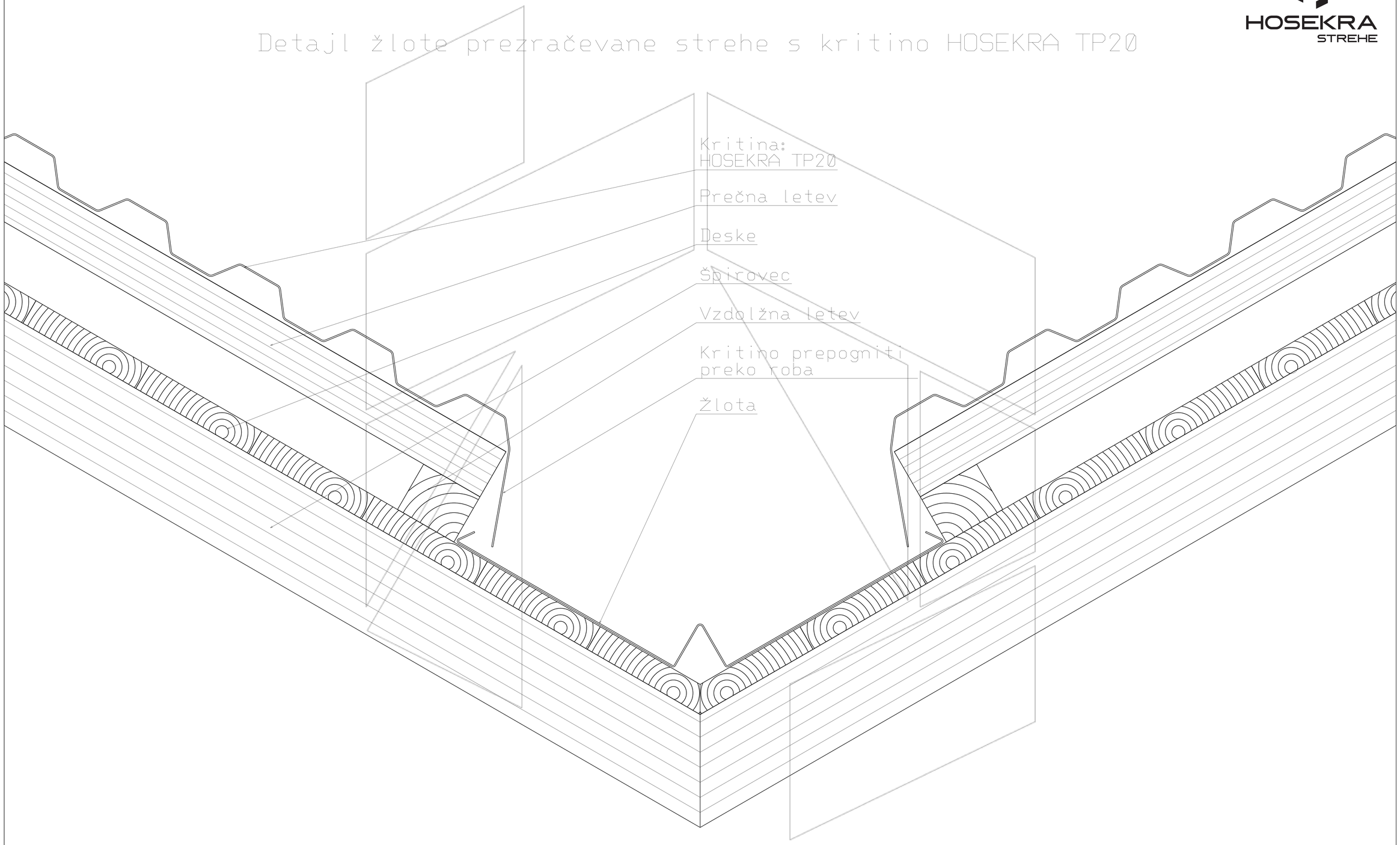

Merilo 1:4

Tehnična risba je last proizvajalca HOSEKRA d.o.o. in je informativnega pomena.